maggi TECHNOLOGY

Scie radiale

BEST 1250 S

Tronçonne et coupe en biais (de 0° à 45° gauche) et transversalement (45° droite/ gauche) des panneaux et des planches jusqu'à 3 m de longueur. Pour menuiserie et charpenterie

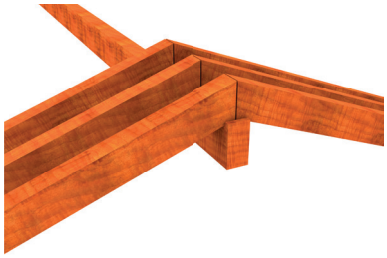

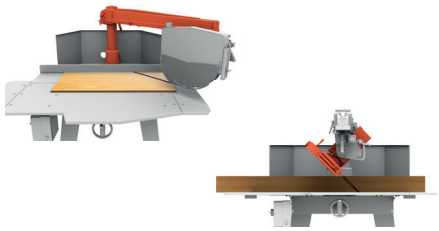

FLEXIBLE

Rotation du bras jusqu' à 45° (droite-gauche) et inclinaison de la lame de 0° à 45° à gauche, avec verrouilage à tout les angles, pour une grande flexibilité de coupe.

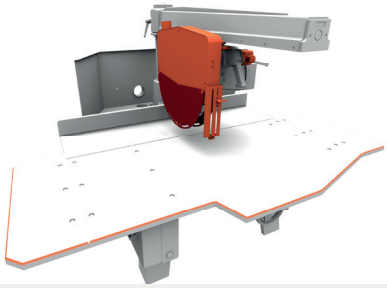

SÛRE

Le carter insonorisé avec couverture totale de la lame et minirupteur de sécurité, la protection anti-retour, le plan de travail bien dimensionné, le bouton d'arrêt d'urgence et les pousseurs favorisent considérablement la sécurité de l'opérateur pendant l'usinage.

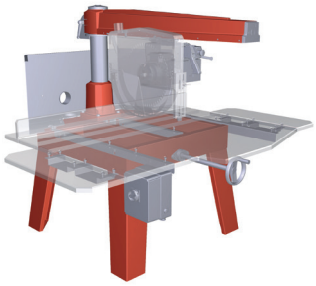

SOLIDE ET PRÉCISE

Structure résistante en acier, bras et base en fonte. Guides en acier trempé interchangeables. Groupe lame avec 8 roulements à billes pour un coulissement fluide et précis.

- ***Compacte : idéale pour les petits ateliers***
- ***Facile à utiliser***
- ***Flexible***
- ***Bon complément d'une scie à format***

maggi-technology.com

BEST 1250 S

SERVICE APRES VENTE

Service d'assistance dans le monde entier.
Expert en ligne EN TEMPS RÉEL, avec APPLICATION de réalité augmentée.
Pièces détachées disponibles pendant 10 ans, expédition sous 24h.

DONNEES TECHNIQUES

Hauteur maxi de coupe	200 mm
Largeur maxi de coupe	1140 x 20 h mm
Largeur minimum de coupe	970 x 200 h mm
Largeur maxi de la pièce	illimitée
Largeur maxi d'affleurage	interdit
Hauteur de lame à 45° par raport au plan de travail	0 - 135 mm
Largeur de coupe à 45° droite - min. / max.	675- 785 mm
Largeur de coupe à 45° gauche- min. / max.	385- 595 mm
Hauteur de la lame par raport au plan de travail	0 - 40 mm
Diamètre de la lame	565 mm
Diamètre trou de la lame	30 mm
Moteur	HP / KW 7,5/5,5 RPM 2800
Dimensions table de travail	2400x1580 x 25 mm
Diamètre bouche d'aspiration sur capot de lame	60 mm
Diamètre bouche d'aspiration sur capot arrière	100 mm (n.2)
Encombrements machine et poids net	2400x2020x1620mm / Kg 400
Dimensions et poids d'emballage	2400x1100x1600 mm peso 460 Kg
Dimensions et poids bruits - machine PREASSEMBLEE	----------

HAUT DE GAMME

Moteur : 7,5 HP et hauteur de coupe : jusqu'à 200 mm. Idéale pour efféctuer des opérations de coupe particulièrement importantes: grosses poutres où bien structures pour le bâtiment de grandes dimensions. Réglage ultra rapide grâce à la manivelle placée à l'avant pour régler la hauteur du groupe lame. Modèle proposant une largeur de coupe maximale de 1140 mm

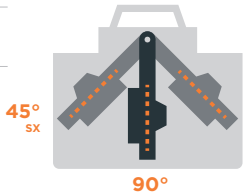

HAUTEUR DE COUPE

LARGEUR DE COUPE

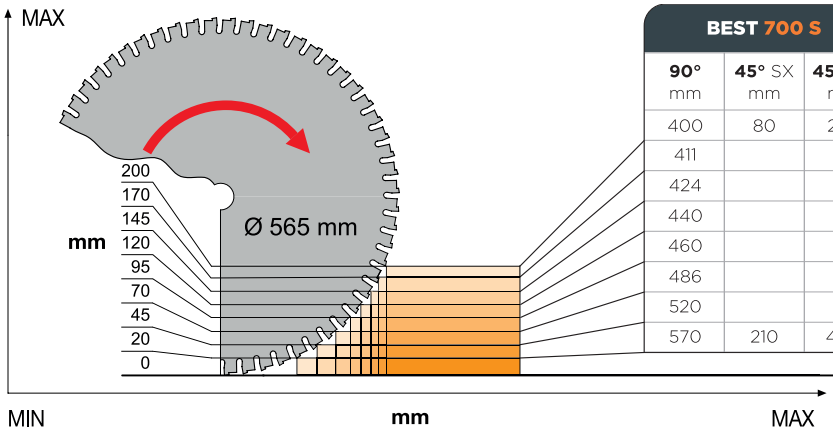

BEST 700 S			BEST 960 S			BEST 1250 S		
90° mm	**45°** SX mm	**45°** DX mm	**90°** mm	**45°** SX mm	**45°** DX mm	**90°** mm	**45°** SX mm	**45°** DX mm
400	80	270	680	280	470	**970**	**385**	**675**
411			691			981		
424			704			994		
440			720			1010		
460			740			1030		
486			766			1056		
520			800			1090		
570	210	400	850	400	590	**1140**	**595**	**785**

SERVICE
+39 0571 635 433
service@maggi-technology.com

SALES
+39 0571 635 474
sales@maggi-technology.com

MAGGI TECHNOLOGY
Via delle Regioni, 299
50052 Certaldo (Firenze) Italia

maggi TECHNOLOGY

MADE in ITALY